THÔNG SỐ KỸ THUẬT — TÀI LIỆU PDF

Trang trí nắp tay lái trước*Y1 53207-K27-V00ZH HONDA AIR BLADE 125

Mã sản phẩm `53207K27V00ZH` · Thương hiệu HONDA · Dòng xe AIR BLADE, AIR BLADE 125

Phụ tùng xe máy mã `53207K27V00ZH` — thương hiệu HONDA, tương thích dòng xe AIR BLADE, AIR BLADE 125. Tài liệu tra cứu kỹ thuật chính thức từ hệ thống DOV Wiki Phụ Tùng.

> **Trang online:** https://wiki.dov.vn/san-pham/trang-tri-nap-tay-lai-truocy1-53207-k27-v00zh-honda-air-blade-125--53207K27V00ZH — mở link hoặc quét QR bên phải để xem tồn kho, giá thực tế, nơi bán gần bạn cập nhật mới nhất.

Trang trí nắp tay lái trước*Y1 53207-K27-V00ZH HONDA AIR BLADE 125

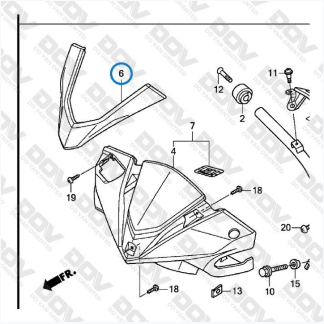

SKU	`53207K27V00ZH`
Thương hiệu	HONDA
Dòng xe	AIR BLADE, AIR BLADE 125
Năm	AIR BLADE: 2013,2014 | AIR BLADE 125: 2012,2013,2014,2015
ĐVT	Cái
Giá lẻ	**102.703đ**

Quét xem trang online

Bảng giá đại lý

Giá đặc quyền cho hệ thống phân phối. Liên hệ đăng ký đại lý qua panel.dov.vn.

Cấp	Điều kiện	Giá bán	Chiết khấu
C01 — Đại lý cấp 1	Tổng doanh số ≥ 100 triệu/tháng	73,359đ	-28.6%
C02 — Đại lý cấp 2	Tổng doanh số ≥ 50 triệu/tháng	77,922đ	-24.1%
C03 — Đại lý cấp 3	Tổng doanh số ≥ 10 triệu/tháng	82,134đ	-20%
C04 — Đại lý cấp 4	Tổng doanh số ≥ 1 triệu/tháng	87,048đ	-15.2%
Giá lẻ	Khách hàng cuối, mua đơn nhỏ	102,703đ	—

Xác nhận trong sơ đồ catalogue EPC

Phụ tùng `53207K27V00ZH` được xác nhận có mặt trong **5 bộ sơ đồ catalogue EPC** chính hãng, cho thấy tính phổ dụng cao và bằng chứng rõ ràng về nguồn gốc chính hãng.

1. **BỘ NHỰA - DÀN VỎ AIR BLADE 125 NĂM 2013 MÀU VÀNG ĐEN - Y - 219 L9 M1** — HONDA · AIR BLADE · 2013 · *BỘ NHỰA AIR BLADE · chi tiết số 3*
   https://wiki.dov.vn/epc/bo-nhua-dan-vo-air-blade-125-nam-2013-mau-vang-den-y-219-l9-m1--EPCDOV0000220
2. **BỘ NHỰA - DÀN VỎ AIR BLADE 125 NĂM 2014 MÀU VÀNG ĐEN - Y - 219 M4** — HONDA · AIR BLADE · 2014 · *BỘ NHỰA AIR BLADE · chi tiết số 3*

https://wiki.dov.vn/epc/bo-nhua-dan-vo-air-blade-125-nam-2014-mau-vang-den-y-219-m4--EPCDOV0000230

3. **BỘ PHỤ TÙNG F - 9 CATALOGUE GHI ĐÔNG / ỐP GHI ĐÔNG HONDA AIR BLADE 125 K27G** — HONDA · AIR BLADE · 2014 · *CATALOGUE AIR BLADE 125 K27G (2014) · chi tiết số 6*
https://wiki.dov.vn/epc/bo-phu-tung-f-9-catalogue-ghi-dong-op-ghi-dong-honda-air-blade-125-k27g--EPCDOV0002868
4. **BỘ PHỤ TÙNG F - 9 CATALOGUE GHI ĐÔNG / ỐP GHI ĐÔNG HONDA AIR BLADE K27A** — HONDA · AIR BLADE · 2012 · *CATALOGUE AIR BLADE 125 K27A (2012) · chi tiết số 6*
https://wiki.dov.vn/epc/bo-phu-tung-f-9-catalogue-ghi-dong-op-ghi-dong-honda-air-blade-k27a--EPCDOV0002727
5. **BỘ PHỤ TÙNG F - 9 CATALOGUE ỐNG TAY LÁI – ỐP TAY LÁI HONDA AIR BLADE 125 (12 / 2012 - 11 / 2015)** — HONDA · AIR BLADE · 2012,2013,2014,2015 · *CATALOGUE AIR BLADE 125 (12/2012-11/2015) · chi tiết số 6*
https://wiki.dov.vn/epc/bo-phu-tung-f-9-catalogue-ong-tay-lai-op-tay-lai-honda-air-blade-125-12-2012-11-2015--EPCDOV0005286

Phụ tùng liên quan

Tên phụ tùng	Mã SKU	Giá lẻ
Bộ xylanh phanh chính trước 45500-K27-V02 HONDA AIR BLADE	45500K27V02	1.091.559đ
Phớt O 91303-K27-V01 HONDA AIR BLADE 125, AIR BLADE 150, LEAD 125, SH 125, SH 150, SH MODE, VISION 110	91303K27V01	21.708đ
Phanh cài trong 28mm 90464-K27-V02 HONDA AIR BLADE 125, AIR BLADE 150, AIR BLADE 160, VISION 110	90464K27V02	18.150đ
Kẹp ống 90601-K27-V01 HONDA AIR BLADE 125, AIR BLADE 150, DREAM 110, FUTURE 125, LEAD 125, SH 125, SH 150, SH MODE, WAVE 110	90601K27V01	18.090đ
Kẹp ống 90602-K27-V01 HONDA AIR BLADE 125, AIR BLADE 150, AIR BLADE 160, LEAD 125, SH 125, SH 150, SH MODE, VARIO 160	90602K27V01	28.941đ

Xác minh chính hãng

Kiểm tra barcode trên tem phụ tùng: Khi quét mã vạch (barcode) hoặc mã QR trên tem nhãn, kết quả phải trả về đúng mã `53207K27V00ZH`. Nếu không khớp — dấu hiệu hàng không chính hãng.

Mua tại đơn vị có hóa đơn VAT: Chỉ mua tại cửa hàng chính thức có xuất hóa đơn VAT đầy đủ.

Nội dung hóa đơn: Mỗi dòng phải ghi rõ tên hàng + *mã cụ thể* — ví dụ "*Phụ tùng xe máy — 53207K27V00ZH*". Hóa đơn ghi chung chung sẽ khó bảo hành/khiếu nại.

Trích dẫn tài liệu này

APA (7th ed.):

```
DOV Wiki Phụ Tùng. (2026). Trang trí n□p tay lái trước*Y1 53207-K27-V00ZH HONDA AIR BLADE 125 (53207K27V00ZH) — Thông s□ kỹ thuật PDF. Truy cập ngày 07/08/2026, từ https://wiki.dov.vn/san-pham/trang-tri-nap-tay-lai-truocy1-53207-k27-v00zh-honda-air-blade-125--53207K27V00ZH
```

MLA (9th ed.):

```
"Trang trí n□p tay lái trước*Y1 53207-K27-V00ZH HONDA AIR BLADE 125 (53207K27V00ZH) — Thông s□ kỹ
```

```
thuật PDF." DOV Wiki Phụ Tùng, 2026-08-07,
https://wiki.dov.vn/san-pham/trang-tri-nap-tay-lai-truocy1-53207-k27-v00zh-honda-air-blade-125--532
07K27V00ZH. Truy cập 07/08/2026.
```

Chicago (17th ed.):

```
DOV Wiki Phụ Tùng. "Trang trí n□p tay lái trước*Y1 53207-K27-V00ZH HONDA AIR BLADE 125
(53207K27V00ZH) — Thông s□ kỹ thuật PDF." Cập nhật 2026-08-07.
https://wiki.dov.vn/san-pham/trang-tri-nap-tay-lai-truocy1-53207-k27-v00zh-honda-air-blade-125--532
07K27V00ZH.
```

Tài liệu này
Trang trí nắp tay lái trước*Y1 53207-K27-V00ZH HONDA AIR BLADE 125 (53207K27V00ZH) — Thông số kỹ thuật PDF

Cập nhật lần cuối
07/08/2026

Dữ liệu từ https://panel.dov.vn. Tài liệu tự sinh bởi Wiki Phụ Tùng — không thay thế thông tin từ nhà sản xuất chính hãng.