THÔNG SỐ KỸ THUẬT — TÀI LIỆU PDF

ống nối bầu lọc khí 17253-K1B-D00 HONDA SH 350

Mã sản phẩm `17253K1BD00` · Thương hiệu HONDA · Dòng xe SH 350

Phụ tùng xe máy mã `17253K1BD00` — thương hiệu HONDA, tương thích dòng xe SH 350. Tài liệu tra cứu kỹ thuật chính thức từ hệ thống DOV Wiki Phụ Tùng.

> **Trang online:** https://wiki.dov.vn/san-pham/ong-noi-bau-loc-khi-17253-k1b-d00-honda-sh-350--17253K1BD00 — mở link hoặc quét QR bên phải để xem tồn kho, giá thực tế, nơi bán gần bạn cập nhật mới nhất.

ống nối bầu lọc khí 17253-K1B-D00 HONDA SH 350

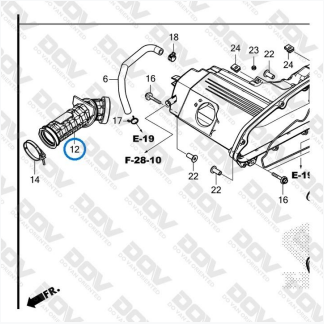

SKU	`17253K1BD00`
Thương hiệu	HONDA
Dòng xe	SH 350
Năm	SH 350: 2021,2023
ĐVT	Cái
Giá lẻ	**198.467đ**

Quét xem trang online

Bảng giá đại lý

Giá đặc quyền cho hệ thống phân phối. Liên hệ đăng ký đại lý qua panel.dov.vn.

Cấp	Điều kiện	Giá bán	Chiết khấu
C01 — Đại lý cấp 1	Tổng doanh số ≥ 100 triệu/tháng	141,762đ	-28.6%
C02 — Đại lý cấp 2	Tổng doanh số ≥ 50 triệu/tháng	149,786đ	-24.5%
C03 — Đại lý cấp 3	Tổng doanh số ≥ 10 triệu/tháng	157,810đ	-20.5%
C04 — Đại lý cấp 4	Tổng doanh số ≥ 1 triệu/tháng	167,172đ	-15.8%
Giá lẻ	Khách hàng cuối, mua đơn nhỏ	198,467đ	—

Xác nhận trong sơ đồ catalogue EPC

Phụ tùng `17253K1BD00` được xác nhận có mặt trong **2 bộ sơ đồ catalogue EPC** chính hãng, cho thấy tính phổ dụng cao và bằng chứng rõ ràng về nguồn gốc chính hãng.

1. **BỘ PHỤ TÙNG F - 28 CATALOGUE LỌC GIÓ HONDA SH 350 (2021)** — HONDA · SH · 2021 · *CATALOGUE SH 350 (2021) · chi tiết số 12*
   https://wiki.dov.vn/epc/bo-phu-tung-f-28-catalogue-loc-gio-honda-sh-350-2021--EPCDOV0003084
2. **BỘ PHỤ TÙNG F - 28 CATALOGUE LỌC GIÓ HONDA SH 350 (2023)** — HONDA · SH · 2023 · *CATALOGUE SH 350 (2023) · chi tiết số 12*
   https://wiki.dov.vn/epc/bo-phu-tung-f-28-catalogue-loc-gio-honda-sh-350-2023--EPCDOV0003132

Phụ tùng liên quan

Tên phụ tùng	Mã SKU	Giá lẻ
ống xả cặn bầu lọc khí 17261-KGF-900 HONDA SH 125	17261KGF900	138.276đ
Thân giá đặt bầu lọc gió 17210-MKG-A00 HONDA REBEL 500	17210MKGA00	272.139đ
Bộ tấm lọc gió 17220-K2V-N30 HONDA VARIO 125	17220K2VN30	323.727đ
Đệm phíp cách nhiệt cổ hút 17119-K0Z-900 HONDA	17119K0Z900	74.833đ
Đệm phíp cách nhiệt cổ hút 17119-K0Z-910 HONDA	17119K0Z910	78.087đ

Xác minh chính hãng

Kiểm tra barcode trên tem phụ tùng: Khi quét mã vạch (barcode) hoặc mã QR trên tem nhãn, kết quả phải trả về đúng mã `17253K1BD00`. Nếu không khớp — dấu hiệu hàng không chính hãng.

Mua tại đơn vị có hóa đơn VAT: Chỉ mua tại cửa hàng chính thức có xuất hóa đơn VAT đầy đủ.

Nội dung hóa đơn: Mỗi dòng phải ghi rõ tên hàng + *mã cụ thể* — ví dụ "*Phụ tùng xe máy — 17253K1BD00*". Hóa đơn ghi chung chung sẽ khó bảo hành/khiếu nại.

Trích dẫn tài liệu này

APA (7th ed.):

```
DOV Wiki Phụ Tùng. (2026). □ng n□i b□u lọc khí 17253-K1B-D00 HONDA SH 350 (17253K1BD00) — Thông s□ kỹ thuật PDF. Truy cập ngày 06/08/2026, từ https://wiki.dov.vn/san-pham/ong-noi-bau-loc-khi-17253-k1b-d00-honda-sh-350--17253K1BD00
```

MLA (9th ed.):

"□ng n□i b□u lọc khí 17253-K1B-D00 HONDA SH 350 (17253K1BD00) — Thông s□ kỹ thuật PDF." *DOV Wiki Phụ Tùng*, 2026-08-06, https://wiki.dov.vn/san-pham/ong-noi-bau-loc-khi-17253-k1b-d00-honda-sh-350--17253K1BD00. Truy cập 06/08/2026.

Chicago (17th ed.):

DOV Wiki Phụ Tùng. "□ng n□i b□u lọc khí 17253-K1B-D00 HONDA SH 350 (17253K1BD00) — Thông s□ kỹ thuật PDF." Cập nhật 2026-08-06. https://wiki.dov.vn/san-pham/ong-noi-bau-loc-khi-17253-k1b-d00-honda-sh-350--17253K1BD00.

Tài liệu này
ống nối bầu lọc khí 17253-K1B-D00 HONDA SH 350 (17253K1BD00) — Thông số kỹ thuật PDF

Cập nhật lần cuối
06/08/2026

Dữ liệu từ https://panel.dov.vn. Tài liệu tự sinh bởi Wiki Phụ Tùng — không thay thế thông tin từ nhà sản xuất chính hãng.