THÔNG SỐ KỸ THUẬT — TÀI LIỆU PDF

Giá bắt tấm chắn bùn trước trái 60115-MKP-J80 HONDA CB 500

Mã sản phẩm `60115MKPJ80` · Thương hiệu HONDA · Dòng xe CB500X

Phụ tùng xe máy mã `60115MKPJ80` — thương hiệu HONDA, tương thích dòng xe CB500X. Tài liệu tra cứu kỹ thuật chính thức từ hệ thống DOV Wiki Phụ Tùng.

> **Trang online:** https://wiki.dov.vn/san-pham/gia-bat-tam-chan-bun-truoc-trai-60115-mkp-j80-honda-cb-500--60115MKPJ80 — mở link hoặc quét QR bên phải để xem tồn kho, giá thực tế, nơi bán gần bạn cập nhật mới nhất.

Giá bắt tấm chắn bùn trước trái 60115-MKP-J80 HONDA CB 500

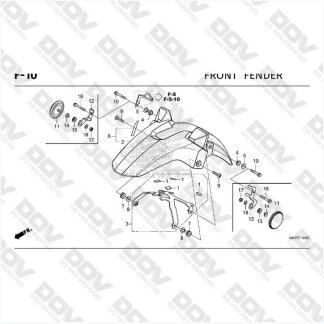

SKU	`60115MKPJ80`
Thương hiệu	HONDA
Dòng xe	CB500X
Năm	CB500X: 2019,2020,2021,2022,2023,2024,2025,2026
ĐVT	Cái
Giá lẻ	**107.368đ**

Quét xem trang online

Bảng giá đại lý

Giá đặc quyền cho hệ thống phân phối. Liên hệ đăng ký đại lý qua panel.dov.vn.

Cấp	Điều kiện	Giá bán	Chiết khấu
C01 — Đại lý cấp 1	Tổng doanh số ≥ 100 triệu/tháng	76,691đ	-28.6%
C02 — Đại lý cấp 2	Tổng doanh số ≥ 50 triệu/tháng	81,032đ	-24.5%
C03 — Đại lý cấp 3	Tổng doanh số ≥ 10 triệu/tháng	85,373đ	-20.5%
C04 — Đại lý cấp 4	Tổng doanh số ≥ 1 triệu/tháng	90,438đ	-15.8%
Giá lẻ	Khách hàng cuối, mua đơn nhỏ	107,368đ	—

Xác nhận trong sơ đồ catalogue EPC

Phụ tùng `60115MKPJ80` được xác nhận có mặt trong **3 bộ sơ đồ catalogue EPC** chính hãng, cho thấy tính phổ dụng cao và bằng chứng rõ ràng về nguồn gốc chính hãng.

1. **BỘ PHỤ TÙNG F - 10 CATALOGUE CHẮN BÙN TRƯỚC (CB400XA, CB500X, CB500XAK / L / M) HONDA CB500X (2021+)** — HONDA · CB500X · 2021 · *CATALOGUE CB500X (2021+) · chi tiết số 13*
   https://wiki.dov.vn/epc/bo-phu-tung-f-10-catalogue-chan-bun-truoc-cb400xa-cb500x-cb500xak-l-m-honda-cb500x-2021--EPCDOV0004927
2. **BỘ PHỤ TÙNG F - 10 CATALOGUE CHẮN BÙN TRƯỚC HONDA CB500X** — HONDA · CB500X · 2019,2020 · *CATALOGUE CB500X (2019+) · chi tiết số 13*
   https://wiki.dov.vn/epc/bo-phu-tung-f-10-catalogue-chan-bun-truoc-honda-cb500x--EPCDOV0001090
3. **BỘ PHỤ TÙNG F-10 FRONT FENDER CB500X (CB400XAK - CB500XK - CB500XAK - CB500XAL)** — HONDA ·

CB500X (CB400XAK - CB500XK - CB500XAK - CB500XAL) · *CATALOGUE CB500X 2020 · chi tiết số 13*
https://wiki.dov.vn/epc/bo-phu-tung-f-10-front-fender-cb500x-cb400xak-cb500xk-cb500xak-cb500xal--EPCNNDOV0000434

Phụ tùng liên quan

Tên phụ tùng	Mã SKU	Giá lẻ
Tấm chắn bùn sau 81257-K2T-V30 HONDA LEAD 125	81257K2TV30	31.928đ
Bộ lọc nhiên liệu 06160-MEN-A31 HONDA	06160MENA31	486.173đ
Nắp chụp tay phanh bên phải 53171-GJA-J02 HONDA	53171GJAJ02	109.500đ
Bộ điều khiển động cơ 5E000-K0T-V03 HONDA	5E000K0TV03	56.508.930đ
Pin (CR2032) 72148-SNB-000 HONDA	72148SNB000	362.847đ

Xác minh chính hãng

Kiểm tra barcode trên tem phụ tùng: Khi quét mã vạch (barcode) hoặc mã QR trên tem nhãn, kết quả phải trả về đúng mã `60115MKPJ80`. Nếu không khớp — dấu hiệu hàng không chính hãng.

Mua tại đơn vị có hóa đơn VAT: Chỉ mua tại cửa hàng chính thức có xuất hóa đơn VAT đầy đủ.

Nội dung hóa đơn: Mỗi dòng phải ghi rõ tên hàng + *mã cụ thể* — ví dụ "*Phụ tùng xe máy — 60115MKPJ80*". Hóa đơn ghi chung chung sẽ khó bảo hành/khiếu nại.

Trích dẫn tài liệu này

APA (7th ed.):

```
DOV Wiki Phụ Tùng. (2026). Giá b□t t□m ch□n bùn trước trái 60115-MKP-J80 HONDA CB 500 (60115MKPJ80) — Thông s□ kỹ thuật PDF. Truy cập ngày 05/08/2026, từ https://wiki.dov.vn/san-pham/gia-bat-tam-chan-bun-truoc-trai-60115-mkp-j80-honda-cb-500--60115MKPJ80
```

MLA (9th ed.):

"Giá b□t t□m ch□n bùn trước trái 60115-MKP-J80 HONDA CB 500 (60115MKPJ80) — Thông s□ kỹ thuật PDF." *DOV Wiki Phụ Tùng*, 2026-08-05, https://wiki.dov.vn/san-pham/gia-bat-tam-chan-bun-truoc-trai-60115-mkp-j80-honda-cb-500--60115MKPJ80. Truy cập 05/08/2026.

Chicago (17th ed.):

DOV Wiki Phụ Tùng. "Giá b□t t□m ch□n bùn trước trái 60115-MKP-J80 HONDA CB 500 (60115MKPJ80) — Thông s□ kỹ thuật PDF." Cập nhật 2026-08-05. https://wiki.dov.vn/san-pham/gia-bat-tam-chan-bun-truoc-trai-60115-mkp-j80-honda-cb-500--60115MKPJ80.

Tài liệu này
Giá bắt tấm chắn bùn trước trái 60115-MKP-J80 HONDA CB 500 (60115MKPJ80) — Thông số kỹ thuật PDF

Cập nhật lần cuối
05/08/2026

Dữ liệu từ https://panel.dov.vn. Tài liệu tự sinh bởi Wiki Phụ Tùng — không thay thế thông tin từ nhà sản xuất chính hãng.