THÔNG SỐ KỸ THUẬT — TÀI LIỆU PDF

Cao su ốp sau 80123-MER-D00 HONDA CB 500, REBEL 300, REBEL 500

Mã sản phẩm `80123MERD00` · Thương hiệu HONDA · Dòng xe CB500F, CB500X, CBR500R, NX500, REBEL 300, REBEL 500

Phụ tùng xe máy mã `80123MERD00` — thương hiệu HONDA, tương thích dòng xe CB500F, CB500X, CBR500R, NX500, REBEL 300, REBEL 500. Tài liệu tra cứu kỹ thuật chính thức từ hệ thống DOV Wiki Phụ Tùng.

> **Trang online:** https://wiki.dov.vn/san-pham/cao-su-op-sau-80123-mer-d00-honda-cb-500-rebel-300-rebel-500--80123MERD00 — mở link hoặc quét QR bên phải để xem tồn kho, giá thực tế, nơi bán gần bạn cập nhật mới nhất.

Cao su ốp sau 80123-MER-D00 HONDA CB 500, REBEL 300, REBEL 500

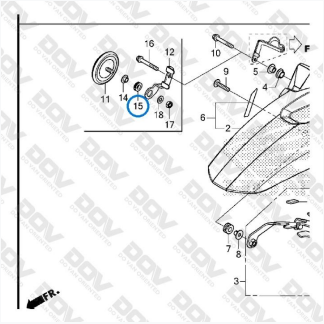

SKU	`80123MERD00`
Thương hiệu	HONDA
Dòng xe	CB500F, CB500X, CBR500R, NX500, REBEL 300, REBEL 500
Năm	CB500F: 2021,2022,2023,2024,2025,2026 | CB500X: 2019,2020,2021,2022,2023,2024,2025,2026 | CBR500R: 2019,2021 | NX500: 2025 | REBEL 300 | REBEL 500: 2021,2023
ĐVT	Cái
Giá lẻ	**32.410đ**

Quét xem trang online

Bảng giá đại lý

Giá đặc quyền cho hệ thống phân phối. Liên hệ đăng ký đại lý qua panel.dov.vn.

Cấp	Điều kiện	Giá bán	Chiết khấu
C01 — Đại lý cấp 1	Tổng doanh số ≥ 100 triệu/tháng	12,964đ	-60%
C02 — Đại lý cấp 2	Tổng doanh số ≥ 50 triệu/tháng	13,627đ	-58%
C03 — Đại lý cấp 3	Tổng doanh số ≥ 10 triệu/tháng	14,471đ	-55.4%
C04 — Đại lý cấp 4	Tổng doanh số ≥ 1 triệu/tháng	15,315đ	-52.7%
Giá lẻ	Khách hàng cuối, mua đơn nhỏ	32,410đ	—

Xác nhận trong sơ đồ catalogue EPC

Phụ tùng `80123MERD00` được xác nhận có mặt trong **10 bộ sơ đồ catalogue EPC** chính hãng, cho thấy tính phổ dụng cao và bằng chứng rõ ràng về nguồn gốc chính hãng.

1. **BỘ PHỤ TÙNG F - 10 - 1 CATALOGUE CHẮN BÙN TRƯỚC (CB500FAN) HONDA CB500F (2021+)** — HONDA · CB500F · 2021 · *CATALOGUE CB500F (2021+) · chi tiết số 9*
   https://wiki.dov.vn/epc/bo-phu-tung-f-10-1-catalogue-chan-bun-truoc-cb500fan-honda-cb500f-2021--EPCDOV0004858
2. **BỘ PHỤ TÙNG F - 10 - 1 CATALOGUE CHẮN BÙN TRƯỚC (CB500XAN) HONDA CB500X (2021+)** — HONDA

· CB500X · 2021 · *CATALOGUE CB500X (2021+) · chi tiết số 11*
https://wiki.dov.vn/epc/bo-phu-tung-f-10-1-catalogue-chan-bun-truoc-cb500xan-honda-cb500x-2021--EPCDOV0004928

3. **BỘ PHỤ TÙNG F - 10 - 1 CATALOGUE CHẮN BÙN TRƯỚC (CBR500RAN) HONDA CBR500R (2021)** — HONDA · CBR500R · 2021 · *CATALOGUE CBR500R (2021) · chi tiết số 9*
https://wiki.dov.vn/epc/bo-phu-tung-f-10-1-catalogue-chan-bun-truoc-cbr500ran-honda-cbr500r-2021--EPCDOV0004209
4. **BỘ PHỤ TÙNG F - 10 CATALOGUE CHẮN BÙN TRƯỚC (CB400XA, CB500X, CB500XAK / L / M) HONDA CB500X (2021+)** — HONDA · CB500X · 2021 · *CATALOGUE CB500X (2021+) · chi tiết số 15*
https://wiki.dov.vn/epc/bo-phu-tung-f-10-catalogue-chan-bun-truoc-cb400xa-cb500x-cb500xak-l-m-honda-cb500x-2021--EPCDOV0004927
5. **BỘ PHỤ TÙNG F - 10 CATALOGUE CHẮN BÙN TRƯỚC (CB500FK, CB500FAK / L / M) HONDA CB500F (2021+)** — HONDA · CB500F · 2021 · *CATALOGUE CB500F (2021+) · chi tiết số 12*
https://wiki.dov.vn/epc/bo-phu-tung-f-10-catalogue-chan-bun-truoc-cb500fk-cb500fak-l-m-honda-cb500f-2021--EPCDOV0004857
6. **BỘ PHỤ TÙNG F - 10 CATALOGUE CHẮN BÙN TRƯỚC (CBR500RK, CBR500RAK / L / M) HONDA CBR500R (2021)** — HONDA · CBR500R · 2021 · *CATALOGUE CBR500R (2021) · chi tiết số 12*
https://wiki.dov.vn/epc/bo-phu-tung-f-10-catalogue-chan-bun-truoc-cbr500rk-cbr500rak-l-m-honda-cbr500r-2021--EPCDOV0004208
7. **BỘ PHỤ TÙNG F - 10 CATALOGUE CHẮN BÙN TRƯỚC HONDA CB500X** — HONDA · CB500X · 2019,2020 · *CATALOGUE CB500X (2019+) · chi tiết số 15*
https://wiki.dov.vn/epc/bo-phu-tung-f-10-catalogue-chan-bun-truoc-honda-cb500x--EPCDOV0001090
8. **BỘ PHỤ TÙNG F - 10 CATALOGUE CHẮN BÙN TRƯỚC HONDA CBR500R (2019)** — HONDA · CBR500R · 2019 · *CATALOGUE CBR500R (2019) · chi tiết số 12*
https://wiki.dov.vn/epc/bo-phu-tung-f-10-catalogue-chan-bun-truoc-honda-cbr500r-2019--EPCDOV0004144
9. **BỘ PHỤ TÙNG F - 10 CATALOGUE CHẮN BÙN TRƯỚC HONDA REBEL 300** — HONDA · REBEL 300 · *CATALOGUE REBEL 300 (CMX300) · chi tiết số 8*
https://wiki.dov.vn/epc/bo-phu-tung-f-10-catalogue-chan-bun-truoc-honda-rebel-300--EPCDOV0001525
10. **BỘ PHỤ TÙNG F - 10 CATALOGUE CHẮN BÙN TRƯỚC HONDA REBEL 500 (2021)** — HONDA · REBEL 500 · 2021 · *CATALOGUE REBEL 500 (2021) · chi tiết số 8*
https://wiki.dov.vn/epc/bo-phu-tung-f-10-catalogue-chan-bun-truoc-honda-rebel-500-2021--EPCDOV0003436

Phụ tùng liên quan

Tên phụ tùng	Mã SKU	Giá lẻ
Cao su ốp đèn soi biển số 80106-K0R-V00 HONDA SH 125	80106K0RV00	34.830đ
Chắn bùn sau*NH1* 80105-K2T-V30ZB HONDA LEAD 125	80105K2TV30ZB	94.803đ
Chắn bùn sau bên trong 80101-K59-A70 HONDA VARIO 125	80101K59A70	215.294đ
Nắp đèn soi biển số 80103-K0Z-900 HONDA	80103K0Z900	34.803đ
Nút bịt dây điện 80106-K0Z-900 HONDA	80106K0Z900	30.148đ

Xác minh chính hãng

Kiểm tra barcode trên tem phụ tùng: Khi quét mã vạch (barcode) hoặc mã QR trên tem nhãn, kết quả phải trả về đúng mã `80123MERD00`. Nếu không khớp — dấu hiệu hàng không chính hãng.

Mua tại đơn vị có hóa đơn VAT: Chỉ mua tại cửa hàng chính thức có xuất hóa đơn VAT đầy đủ.

Nội dung hóa đơn: Mỗi dòng phải ghi rõ tên hàng + *mã cụ thể* — ví dụ "*Phụ tùng xe máy — 80123MERD00*". Hóa đơn ghi chung chung sẽ khó bảo hành/khiếu nại.

Trích dẫn tài liệu này

APA (7th ed.):

```
DOV Wiki Phụ Tùng. (2026). Cao su □p sau 80123-MER-D00 HONDA CB 500, REBEL 300, REBEL 500 (80123MERD00) — Thông s□ kỹ thuật PDF. Truy cập ngày 06/08/2026, từ https://wiki.dov.vn/san-pham/cao-su-op-sau-80123-mer-d00-honda-cb-500-rebel-300-rebel-500--80123MERD00
```

MLA (9th ed.):

```
"Cao su □p sau 80123-MER-D00 HONDA CB 500, REBEL 300, REBEL 500 (80123MERD00) — Thông s□ kỹ thuật PDF." DOV Wiki Phụ Tùng, 2026-08-06, https://wiki.dov.vn/san-pham/cao-su-op-sau-80123-mer-d00-honda-cb-500-rebel-300-rebel-500--80123MERD00. Truy cập 06/08/2026.
```

Chicago (17th ed.):

```
DOV Wiki Phụ Tùng. "Cao su □p sau 80123-MER-D00 HONDA CB 500, REBEL 300, REBEL 500 (80123MERD00) — Thông s□ kỹ thuật PDF." Cập nhật 2026-08-06. https://wiki.dov.vn/san-pham/cao-su-op-sau-80123-mer-d00-honda-cb-500-rebel-300-rebel-500--80123MERD00.
```

Tài liệu này
Cao su ốp sau 80123-MER-D00 HONDA CB 500, REBEL 300, REBEL 500 (80123MERD00) — Thông số kỹ thuật PDF

Cập nhật lần cuối
06/08/2026

Dữ liệu từ https://panel.dov.vn. Tài liệu tự sinh bởi Wiki Phụ Tùng — không thay thế thông tin từ nhà sản xuất chính hãng.